Walter Bethke GmbH & Co. KG

Technische Kunststoff - und Hybridprodukte

Produktgruppe PT

Anschraubfüße aus PVC (weich)

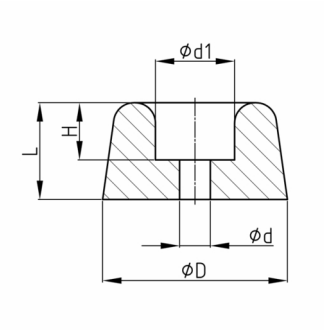

Standardfarben
- schwarz

Material
- Weich-PVC (PVC-P)

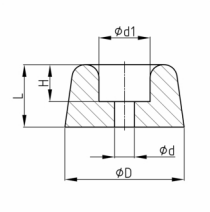

Bestellnummer	d	d1	D	H	L
	mm	mm	mm	mm	mm
PT 13x6	2,5	6	13	4,5	6
PT 18x8	3	7	18	5	8
PT 18,5x18	4	8	18,5	5,5	18
PT 19x10	4	8	19	5,5	10
PT 19x13	4	9	19	6	13
PT 21x11	3,5	9	21	7	11
PT 25x10	2	9,5	25	6	10
PT 29x12	5	13,5	29	6	12